BGH

Manual de instalación de Colector para Piso Radiante

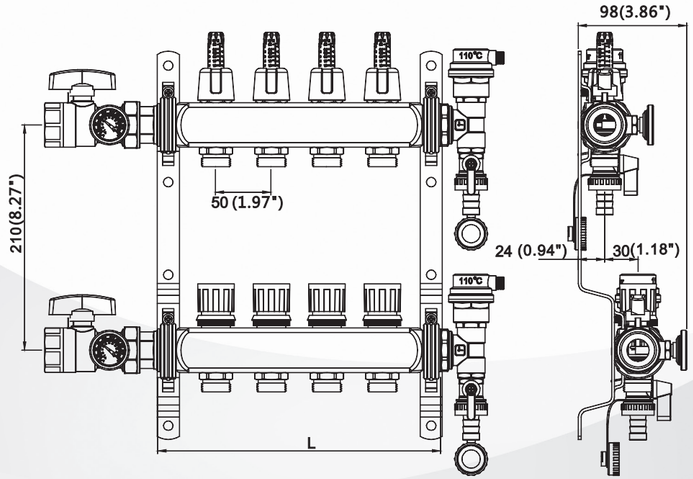

Nota: Las imágenes de este manual son de carácter ilustrativo y pueden diferir del producto adquirido.

BGH

Especificaciones (mm/in)

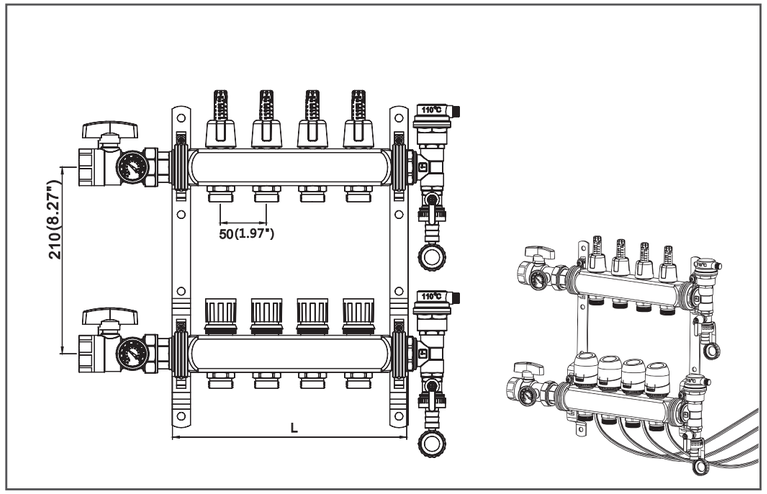

ESPECIFICACIÓN	CONEXIONES	CANT. CIRCUITOS	L(mm)	L(in)
FN16-1F-3/4*2	G1" x 3/4"	2	155	6.10
FN16-1F-3/4*3	G1" x 3/4"	3	205	8.07
FN16-1F-3/4*4	G1" x 3/4"	4	255	10.04
FN16-1F-3/4*5	G1" x 3/4"	5	305	12.01
FN16-1F-3/4*6	G1" x 3/4"	6	355	13.98
FN16-1F-3/4*7	G1" x 3/4"	7	405	15.94
FN16-1F-3/4*8	G1" x 3/4"	8	455	17.91
FN16-1F-3/4*9	G1" x 3/4"	9	505	19.88
FN16-1F-3/4*10	G1" x 3/4"	10	555	21.85
FN16-1F-3/4*11	G1" x 3/4"	11	605	23.82
FN16-1F-3/4*12	G1" x 3/4"	12	655	25.79

Información Técnica

Materiales	Cuerpo del colector	Acero inoxidable
	Puerto de conexión	Latón
	Junta	EPDM
Condiciones de operación	Temperatura máxima de trabajo continuo permisible: 82°C (180F) a 6.9 bar (100 psi)	
Medios de trabajo	Medio 1	Agua
	Medio 2	Agua/Etilenglicol 50/50%
	Medio 3	Agua/Propilenglicol 50/50%
Flujo	Escala de indicación	0.5-5L/min(0.13-1.32G/min)
	Tolerancia de indicación	±10%
	Kvs	1.10
Conexiones	Alimentación/Retorno	G1" hembra
	Conexión de circuito	G1/2" macho
	Conexión caudalímetro	G1/2" macho

Nota: El colector puede tener purgador de aire manual o automático, las ilustraciones muestran purgadores de aire automáticos.

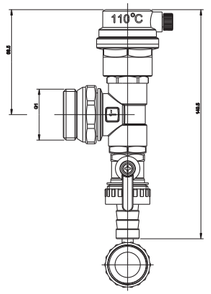

Purgador de aire automático

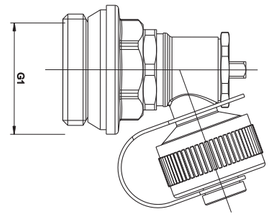

Purgador de aire manual

Instalación

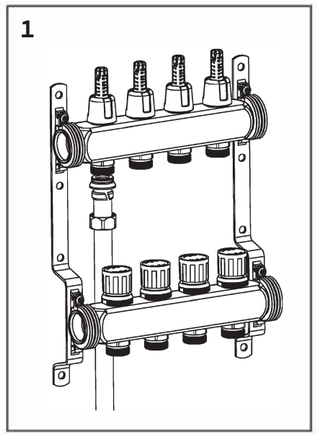

■ Conecte la tubería utilizando una junta de compresión.

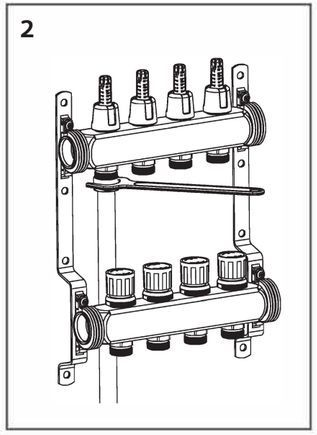

■ Ajuste la tuerca de compresión con una llave.

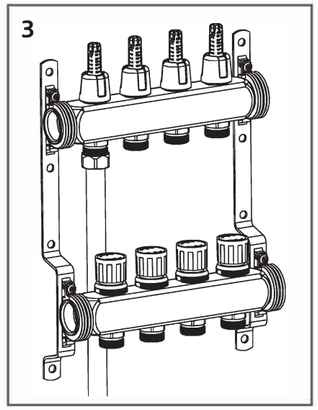

■ Repita los pasos 1 y 2 en cada circuito.

Operación del caudalímetro

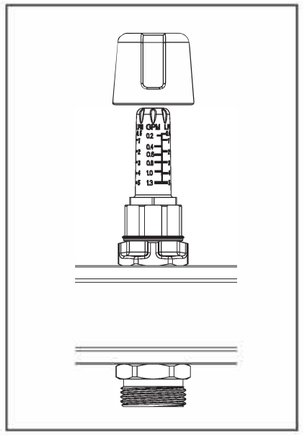

■ Remueva la tapa roja.

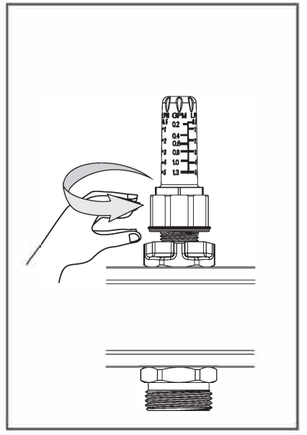

■ Gire la perilla en sentido antihorario para aumentar el flujo.

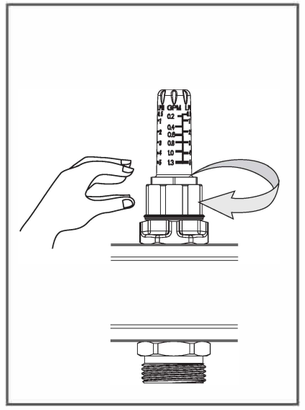

■ Gire la perilla en sentido horario para disminuir el flujo.

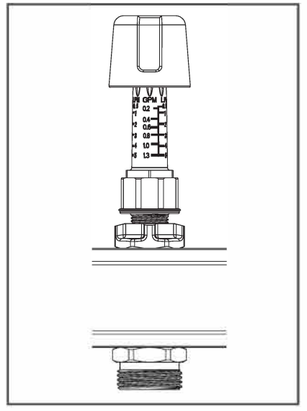

■ Coloque la tapa roja en posición bloqueada.

Lectura del caudalímetro

Precaución:

No gire la copa superior para ajustar el caudal.

No gire la perilla en sentido antihorario más de 3 vueltas, de esta manera el disco rojo quedará fuera del rango de indicación cuando el sistema esté presurizado.

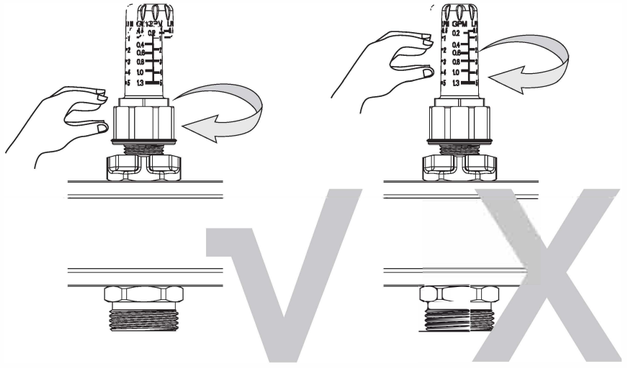

El caudal puede ser determinado por la posición del disco.
En este ejemplo, el circuito tiene un caudal de 2L/min (0.53G/min).

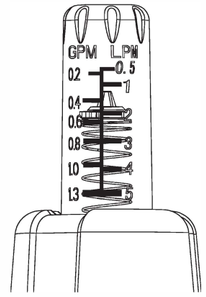

BGH
Eco Smart

BGH S.A.
Brasil 731. CABA. CP
(C1154AAK). Tel: 0810-222-1244

ecosmart.bgh.com.ar

bghecosmart
bghecosmartlatam
@bgh.ecosmart